Omorika \ Rapid
Proizvodnja PET pretformi
www.rapideu.com

TEHNIČKI LIST
TECHNICAL DATA SHEET
TECHNISCHES DATENBLATT

Kvadratna boca 10.000 ml

Square bottle 10,000 ml / Quadratische Flasche 10.000 ml

Zapremina Volume Volumen	Visina Height Höhe	Stranica Side length Seitenlänge	Masa boce Bottle weight Flaschengewicht
10.000 ml	410 mm	200 mm	125 g

Fotografija proizvoda

Product photo / Produktfoto



Pogled odozgo

Top view / Draufsicht

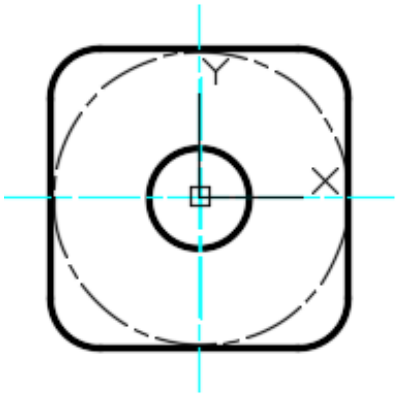

200 mm

Izvorni prikaz / Original view / Originalansicht

Primjena i izvedba

Application and design / Anwendung und Ausführung

Program Product range / Produktgruppe **Boce veće zapremine** Large-volume bottles / Großvolumige Flaschen	**Oblik** Shape / Form **Kvadratni** Square / Quadratisch
Materijal Material **PET**	**Navoj i zatvarač** Thread and closure / Gewinde und Verschluss **Bericap 48 mm**