Omorika \ Rapid
Proizvodnja PET pretformi
www.rapideu.com

TEHNIČKI LIST
TECHNICAL DATA SHEET
TECHNISCHES DATENBLATT

Kvadratna boca 500 ml

Square bottle 500 ml / Quadratische Flasche 500 ml

Zapremina	Visina	Stranica	Masa boce
Volume	Height	Side length	Bottle weight
Volumen	Höhe	Seitenlänge	Flaschengewicht
500 ml	**188 mm**	**63 mm**	**25,0 g**

Fotografija proizvoda

Product photo / Produktfoto



Pogled odozgo

Top view / Draufsicht

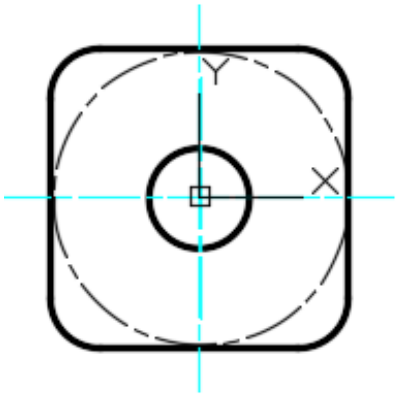

63 mm

Izvorni prikaz / Original view / Originalansicht

Primjena i izvedba

Application and design / Anwendung und Ausführung

Program Product range / Produktgruppe **Negazirani program** Still / Stille Getränke	**Oblik** Shape / Form **Kvadratni** Square / Quadratisch
Materijal Material **PET**	**Navoj i zatvarač** Thread and closure / Gewinde und Verschluss **28 mm PCO 1810**